Ersatzteilzeichnung

Hochdruckspritzpistole ST-1100

Artikel-Nr. 201100540

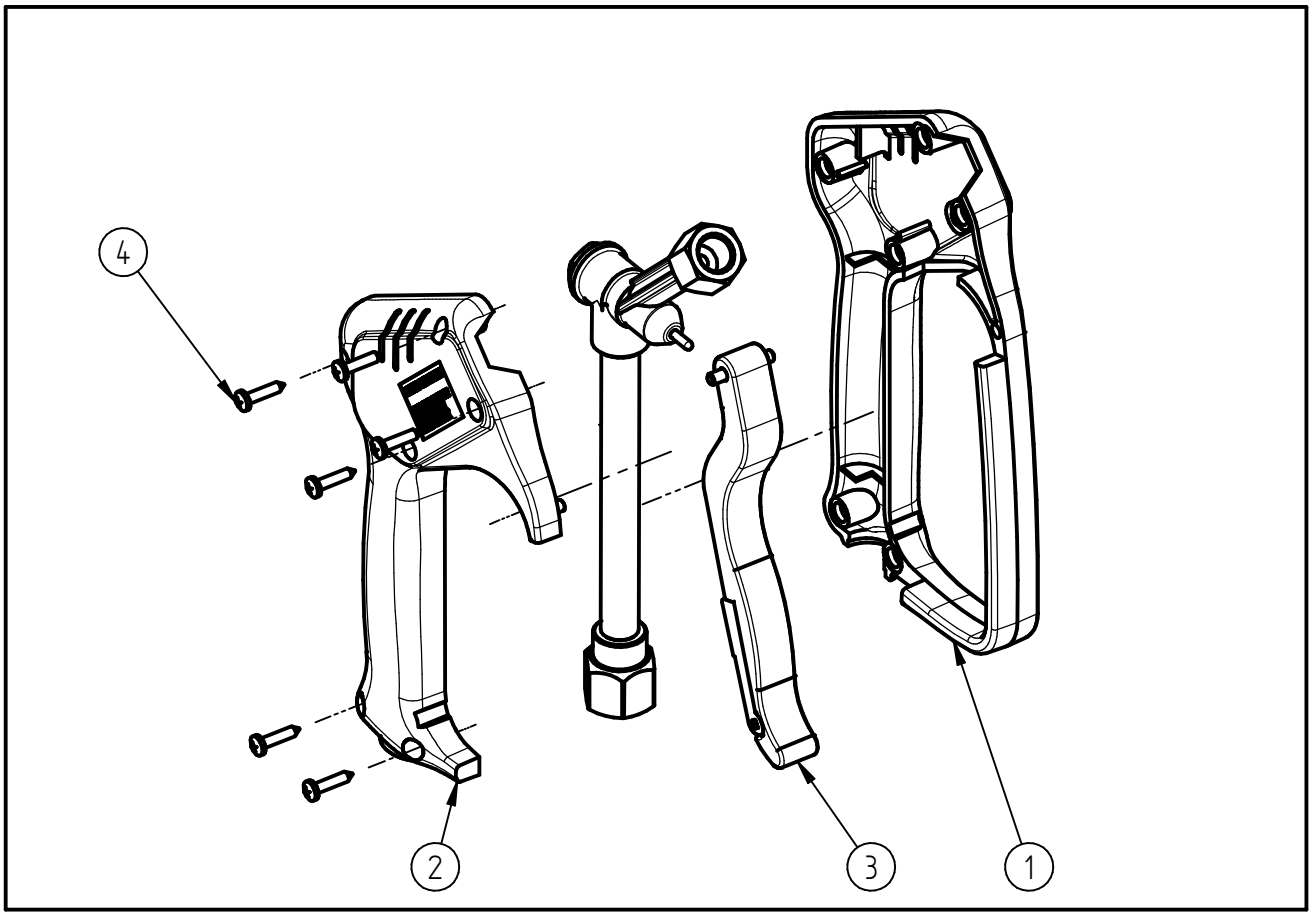

Pos.	Artikelnummer	Benennung
1	020008510	Halbschale m. Bügel ST-1100 sw
2	020008520	Halbschale ST-1100 schwarz
3	201100505	TM Hebel komplett ST-1100
4	900035161	Repair-Kit Schrauben